GIẤU TRẦN NỐI ỐNG GIÓ ÁP SUẤT TĨNH THẤP

Lý tưởng cho không gian sống tươi đẹp, yên tĩnh

FDBNQ09/13/18/21/24MV1V
FDBNQ26MV1

Tùy chọn Phụ kiện cần thiết cho dàn lạnh.

Điều khiển từ xa có dây

- Điều khiển từ xa có dây đơn giản*1

BRC2E61

- Navigation Remote Controller *1 (Điều khiển từ xa điều hướng)

BRC1E63

Lưu ý: [1]Không bao gồm cáp điều khiển và được cung cấp tại địa phương.

Điều khiển từ xa không dây

- Điều khiển từ xa không dây *2

BRC4C64

Bộ nhận tín hiệu (loại rời)

Điều khiển không dây và bộ phận tín hiệu được bán theo bộ

Lưu ý: [2]Dàn lạnh phải gắn thêm bộ nhận tín hiệu.

Nhỏ gọn

Dàn lạnh nhỏ, nhẹ, dễ lắp đặt

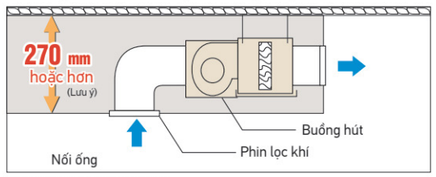

Lưu ý: kích cỡ tối thiểu 270mm.
Cần bổ sung chiều cao cho độ dốc ống xả và cách nhiệt.

*Để ngăn ngừa hiện tượng gia tăng độ ồn khi máy vận hành, không lắp lưới hút gió trực tiếp dưới buồng hút.

Vận hành êm

(220V) dB(A)

Dàn lạnh	Cao	Thấp
09/13/18M	41	38
21/26M	43	40

Điều hòa không khí đồng thời cho hai phòng và lưới thông gió (thông gió mở)

(Tính năng này cũng được áp dụng cho loại nối ống gió áp suất tĩnh trung bình)

Khi điều hòa đồng thời cả hai căn phòng, gió cấp cho từng phòng phải được tuần hoàn trở lại máy điều hòa. Để đảm bảo điều này, phải lắp đặt hệ thống ống thông gió cho từng phòng, cần có cửa thông gió ngăn trên vách tường hoặc dưới cửa giữa hai phòng.

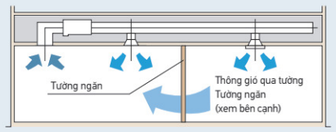

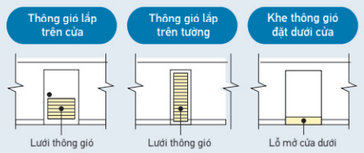

Lưu ý: Chỉ sử dụng khe thông khí dưới cửa trong trường hợp lưu lượng gió thấp.

GIẤU TRẦN NỐI ỐNG GIÓ ÁP SUẤT TĨNH TRUNG BÌNH

FDBNQ	Thông số kỹ thuật	Tùy chọn
	T.127	T.137

FDMNQ	Thông số kỹ thuật	Tùy chọn
	T.127	T.137

Dàn lạnh có thể lắp đặt bên trong trần và không khí lạnh được cấp đến mọi nơi thông qua ống gió

FDMNQ26/30/36/42/48MV1

Tùy chọn Phụ kiện cần thiết cho dàn lạnh.

Điều khiển từ xa có dây

- Điều khiển từ xa có dây đơn giản*1

BRC2E61

- Navigation Remote Controller *1 (Điều khiển từ xa điều hướng)

BRC1E63

Lưu ý: [1]Không bao gồm cáp điều khiển và được cung cấp tại địa phương.

Điều khiển từ xa không dây

- Điều khiển từ xa không dây *2

BRC4C64

Bộ nhận tín hiệu (loại rời)

Điều khiển không dây và bộ phận tín hiệu được bán theo bộ

Lưu ý: [2] Dàn lạnh phải gắn thêm bộ nhận tín hiệu.

Thoải mái trong cách bố trí

Hệ thống ống gió cho phép bố trí hiệu quả nhất các miệng gió, phù hợp với bố trí trong phòng

- Khoang hút gió hồi chuẩn phía sau giúp việc nối ống gió đơn giản hơn

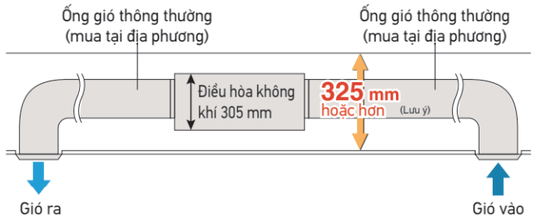

Lưu ý: Kích cỡ tối thiểu 325mm.
Cần bổ sung chiều cao cho độ dốc ống xả và cách nhiệt.

Vận hành êm

(220V) dB(A)

Dàn lạnh	Cao	Thấp
26M	42	38
30M	44	36
36M	45	37
42/48M	46	37

- Tốc độ quạt có thể điều chỉnh: Cao/Thấp
- Đấu nối ống nước xả có thể thực hiện bên trong máy. Ống môi chất lạnh và ống nước xả có chung đầu ra.

Tổng quan về các chức năng

Tiêu Chuẩn

Series RNQ
Series RC

Một chiều lạnh

Sản xuất tại Thái Lan

			CASSETTE ÂM TRẦN (Round Flow)	GIẤU TRẦN NỐI ỐNG GIÓ ÁP SUẤT TĨNH THẤP	GIẤU TRẦN NỐI ỐNG GIÓ ÁP SUẤT TĨNH TRUNG BÌNH	ÁP TRẦN
					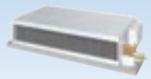	
		Dàn lạnh	FCNQ13-48MV1	FDBNQ09-26MV1(V)	FDMNQ26-48MV1	FHNQ13-48MV1(V)
		Dàn nóng	RNQ13-36MV1(9) RNQ26-48MY1	RNQ09-24MV1V RNQ26MY1	RNQ26-36MV1(9) RNQ26-48MY1	RNQ13-36MV1(V) RNQ26-48MY1
Tiết Kiệm Năng Lượng	1	Tự động trở về điểm cài đặt	● *2	● *2	● *2	
	2	Cài đặt biên độ	● *2	● *2	● *2	
	3	Hẹn giờ lập lịch hàng tuần	● *2	● *2	● *2	
	4	Hẹn giờ TẮT (đã lập trình)	● *2	● *2	● *2	
	5	Hẹn giờ BẬT/TẮT				●
Tiện Nghi	6	Đảo gió tự động	●			●
	7	Lựa chọn kiểu đảo gió	●			
	8	Động cơ quạt DC (dàn lạnh)	●			
	9	Tốc độ quạt có thể điều chỉnh	● 2 cấp	● 2 cấp	● 2 cấp	● 2 cấp
	10	Ứng dụng cho các trần nhà cao	●			● *5
	11	Hai cảm biến nhiệt tuỳ chọn	● *2	● *2	● *2	
Vệ Sinh	12	Phin lọc bụi thô	●			●
Vận Hành & Bảo Trì	13	Hệ thống bơm nước xả	●			
	14	Môi chất lạnh được nạp trước*3	●	●	●	●
	15	Phin lọc siêu bền	●			●
	16	Tín hiệu lọc	●			
	17	Chức năng tự chuẩn đoán				
Điều Khiển	18	Tự động khởi động lại	●	●	●	●
	19	Điều khiển bằng 2 bộ điều khiển từ xa	●	●	●	
	20	Điều khiển nhóm bằng 1 điều khiển từ xa	●	●	●	
	21	Điều khiển theo lệnh ngoại vi *4	●			
	22	Điều khiển trung tâm từ xa	●			
	23	Điều khiển khóa liên động với HRV	●			
	24	Giao tiếp DIII-net tiêu chuẩn	●			
Tùy Chọn	25	Phin lọc hiệu suất cao	●			
	26	Phin lọc tuổi thọ cao	●			
	27	Bộ nạp gió tươi	●			

Sản xuất tại Malaysia

	CASSETTE ÂM TRẦN	TỦ ĐỨNG	TỦ ĐỨNG
	FCC50-140AV1V	FVC85-140AV1V	FVGR8-15PV1
	RC50-85AGV1V RC85-140AGY1V	RC85AGV1V RC85-140AGY1V	RN80H(E)Y18 RCN100-150HEY18
1			
2			
3	● *1	● *1	● *1
4	● *1	● *1	
5	●	●	● *1
6	●	● (Trái - Phải)	● (Trái - Phải)
7	●		
8			
9	● 4 cấp	● 3 cấp	● 3 cấp
10			
11	● *1	● *1	
12	●	●	●
13	●	● *4	● *4
14	●	●	●
15			
16			
17	● *1	● *1	
18	●	●	●
19	●	●	●
20	●	●	● *4
21			
22	●	●	●
23			
24			
25			
26			
27	●		

Chú ý:
*1 : Áp dụng đối với điều khiển từ xa có dây BRC51A62 / BRC51D6 (SHIRO)
*2 : Áp dụng đối với điều khiển từ xa có dây BRC1E63/BRC52A62
*3 : Áp dụng đối với dàn nóng
*4 : Tùy chọn
*5 : Có thể lắp đặt tối đa trần cao 3.5m

Sản xuất tại Thái Lan

CASSETTE ÂM TRẦN ĐA HƯỚNG THỔI (1 Pha & 3 Pha)

				13	18	21	26	30	36	42	48
Tên Model	Dàn lạnh			FCNQ13MV1	FCNQ18MV1	FCNQ21MV1	FCNQ26MV1	FCNQ30MV1	FCNQ36MV1	FCNQ42MV1	FCNQ48MV1
	Dàn nóng		V1	RNQ13MV1	RNQ18MV19	RNQ21MV19	RNQ26MV19	RNQ30MV1	RNQ36MV1	--------	--------
			Y1	--------	--------	--------	RNQ26MY1	RNQ30MY1	RNQ36MY1	RNQ42MY1	RNQ48MY1
Nguồn điện	Dàn nóng		V1	1 Pha, 220–240 V, 50 Hz						--------	
			Y1	--------			3 Pha, 380–415 V, 50 Hz				
Công suất làm lạnh[1,2]			kW	3.8	5.3	6.2	7.6	8.8	10.6	12.5	14.1
			Btu/h	13,000	18,000	21,000	26,000	30,000	36,000	42,600	48,000
Công suất điện tiêu thụ	Làm lạnh[1]		kW	1.24	1.89	2.21	2.53	2.73	3.31	4.15	5.04
COP			W/W	3.07	2.80		3.00	3.22	3.20	3.01	2.80
CSPF			Wh/Wh	3.26	2.97		3.19	3.42	3.39	3.20	2.97
Dàn lạnh	Màu mặt nạ	Thiết bị		--------							
		Mặt nạ		Trắng							
	Lưu lượng gió (Cao/Thấp)		m³/min	13 / 10		21 / 13.5		32 / 20		33 / 22.5	
			cfm	459 / 353		741 / 477		1,130 / 706		1,165 / 794	
	Độ ồn (Cao/Thấp)[3]		dB(A)	31 / 28		35 / 28		43 / 32		44 / 34	44 / 36
	Kích thước (Cao x rộng x dày)	Thiết bị	mm	256 × 840 × 840				298 × 840 × 840			
		Mặt nạ	mm	50 × 950 × 950							
	Khối lượng	Thiết bị	kg	19.5		21		24			
		Mặt nạ	kg	5.5							
	Dãy hoạt động được chứng nhận		°CWB	14 đến 23			14 đến 25				
Dàn nóng	Màu sắc			Trắng ngà							
	Máy nén	Loại		Kiểu rotor dạng kín						Kiểu xoắn ốc dạng kín	
		Công suất động cơ điện	kW	0.9	1.4	1.8	2.2		2.7	3.75	4.5
	Mức nạp sẵn môi chất lạnh (R410A)		kg	1.2 (Nạp cho 10 m)	1.4 (Nạp cho 10 m)	1.5 (Nạp cho 10 m)	2.0 (Nạp cho 10 m)	1.9 (Nạp cho 15 m)	3.2 (Nạp cho 15 m)	2.7 (Nạp cho 15 m)	3.2 (Nạp cho 15 m)
	Độ ồn[3]		dB(A)	49	51	52	54	55	54	56	58
	Kích thước (Cao x Rộng x Dày)		mm	550 × 765 ×285	595 × 845 × 300		735 × 825 × 300	990 × 940 × 320		1,345 × 900 × 320	
	Khối lượng	V1	kg	36	40	49	56	77	103	-------	-------
		Y1		-------	-------	-------	56	74	103	107	111
	Dãy hoạt động được chứng nhận		°CDB	19.4 đến 46			21 đến 46				
Ống kết nối	Lỏng		mm	ø 6.4			ø 9.5				
	Hơi		mm	ø 12.7		ø 15.9					
	Ống xả	Dàn lạnh	mm	VP25 (Đường kín trong ø 25× Đường kính ngoài ø 32)							
		Dàn nóng	mm	ø 18.0 (Lỗ)				ø 26.0 (Lỗ)			
Chiều dài đường ống tối đa			m	30			30 (Chiều dài tương đương 50)	50 (Chiều dài tương đương 70)			
Chênh lệch độ cao tối đa khi lắp đặt			m	10	15		20	30			
Cách nhiệt				Cả ống hơi và ống lỏng							

Lưu ý:
[1] Công suất lạnh danh định dựa trên các điều kiện sau: Nhiệt độ trong nhà: 27°CDB, 19.0°CWB; Nhiệt độ ngoài trời 35°CDB, 24°CWB. Độ dài tương đương 7.5 m (nằm ngang).
[2] Công suất ròng, đã trừ đi việc làm mát cho động cơ quạt dàn lạnh.
[3] Giá trị được đo trong phòng cách âm theo tiêu chuẩn và thông số JIS. Trong hoạt động thực tế những giá trị này có thể cao hơn do ảnh hưởng của điều kiện xung quanh.

Sản xuất tại Malaysia

CASSETTE ÂM TRẦN ĐA HƯỚNG THỔI (1 Pha & 3 Pha)

				50	60	85	85	100	125	
Tên Model	Dàn lạnh			FCC50AV1V	FCC60AV1V	FCC85AV1V	FCC85AV1V	FCC100AV1V	FCC125AV1V	FCC140AV1V
	Dàn nóng		V1	RC50AGV1V	RC60AGV1V	RC85AGV1V	--------	--------	--------	--------
			Y1	--------	--------	--------	RC85AGY1V	RC100AGY1V	RC125AGY1V	RC140AGY1V
Nguồn điện	Dàn lạnh		V1	1 Pha, 220–240 V, 50 Hz			--------			
	Dàn nóng		Y1	--------			3 Pha, 380–415 V, 50 Hz			
Công suất làm lạnh			kW	5.42	7.03	8.79	8.79	10.55	12.31	14.07
			Btu/h	18,500	24,000	30,000	30,000	36,000	42,000	48,000
Công suất điện tiêu thụ	Làm lạnh		kW	1.68	2.13	2.71	2.70	3.22	3.62	4.10
COP			W/W	3.23	3.30	3.24	3.26	3.28	3.40	3.43
CSPF			Wh/Wh	3.43	3.50	3.44	3.46	3.48	3.61	-------
Dàn lạnh	Mặt nạ			BC50FV						
	Màu mặt nạ			Trắng sáng						
	Lưu lượng gió (Cao/Thấp)		m³/phút	23.8 / 19.8 / 15.9 / 12.5	25.2 / 21.5 / 17.6 / 13.9			31.7 / 29.2 / 25.2 / 21.5		
			cfm	840 / 700 / 560 / 440	890 / 760 / 620 / 490			1,120 / 1,030 / 890 / 760		
	Độ ồn (Cao/Thấp)		dB(A)	42 / 39 / 37 / 35	44 / 40 / 37 / 35			48 / 46 / 43 / 40		
	Kích thước (Cao x rộng x dày)	Thiết bị	mm	246 × 840 × 840				288 × 840 × 840		
		Mặt nạ	mm	69 × 950 × 950						
	Khối lượng	Thiết bị	kg	22				25		
	Dải hoạt động		°CWB	14 đến 23						
Dàn nóng	Màu sắc			Trắng ngà						
	Máy nén	Loại		Kiểu rotor		Kiểu rotor (đôi)				Kiểu xoắn ốc
		Công suất động cơ điện	kW	1.46	1.87	2.42	2.41	2.89	3.23	3.55
	Mức nạp sẵn môi chất lạnh (R32)		kg	0.7 (Nạp cho 7.5 m)	1.25 (Nạp cho 7.5 m)	1.55 (Nạp cho 7.5 m)	1.50 (Nạp cho 7.5 m)	1.3 (Nạp cho 7.5 m)	2.4 (Nạp cho 7.5 m)	2.9 (Nạp cho 7.5 m)
	Độ ồn		dB(A)	52	52	53	53	55	58	60
	Kích thước (Cao x Rộng x Dày)		mm	615 × 845 × 300		695 × 930 × 350		852 x 1,030 x 400		84
	Khối lượng		kg	40	46	56	57	64	79	
	Dải hoạt động		°CDB	19 đến 46						
Ống kết nối	Lỏng		mm	ø 6.4		ø 9.5				
	Hơi		mm	ø 12.7		ø 15.9				
	Ống xả	Dàn lạnh	mm	ø 19.0						
Chiều dài đường ống tối đa			m	35		50				
Chênh lệch độ cao tối đa khi lắp đặt			m	20		30				
Cách nhiệt				Cả ống hơi và ống lỏng						

Lưu ý:
[1] Công suất lạnh danh định dựa trên các điều kiện sau: Nhiệt độ trong nhà: 27°CDB, 19.0°CWB; Nhiệt độ ngoài trời 35°CDB.
[2] Tất cả các đơn vị đang được thử nghiệm tuân thủ ISO5151.
[3] Mức áp suất âm thanh được đo trong buồng không dội âm. Trong quá trình vận hành thực tế, mức áp suất âm thanh sẽ cao hơn do điều kiện thông số kỹ thuật của phòng.

Sản xuất tại Thái Lan

GIẤU TRẦN NỐI ỐNG GIÓ ÁP SUẤT TĨNH THẤP (1 Pha & 3 Pha)

				09	13	18	21	24	26
Tên Model	Dàn lạnh			FDBNQ09MV1V	FDBNQ13MV1V	FDBNQ18MV1V	FDBNQ21MV1V	FDBNQ24MV1V	FDBNQ26MV1
	Dàn nóng		V1	RNQ09MV1V	RNQ13MV1V	RNQ18MV1V	RNQ21MV1V	RNQ24MV1V	--------
			Y1	--------	--------	--------	--------	--------	RNQ26MY1
Nguồn điện	Dàn nóng		V1	1 Pha, 220–240 V, 50 Hz					
			Y1	--------					3 Pha, 380–415 V, 50 Hz
Công suất làm lạnh[1,2]			kW	2.7	3.8	5.2	6.2	7.1	7.6
			Btu/h	9,200	13,000	17,700	21,000	24,200	26,000
Công suất điện tiêu thụ	Làm lạnh[1]		kW	0.72	1.09	1.68	2.04	2.40	2.62
COP			W/W	3.75	3.49	3.10	3.04	2.96	2.90
CSPF			Wh/Wh	3.98	3.71	3.29	3.23	3.14	3.08
Dàn lạnh	Màu sắc			--------					
	Quạt	Lưu lượng gió (Cao/Thấp)[3]	m³/min	13 / 11			18 / 15	35 / 24	18 / 15
			cfm	459 / 388			635 / 530	1,236 / 847	635 / 530
	Tỷ lệ bên ngoài áp suất tĩnh[3]		mmH₂O	2.0					
	Độ ồn (Cao/Thấp) (220 V)[4]		dB(A)	41 / 38			43 / 40	46 / 39	43 / 40
	Kích thước (Cao x Rộng x Dày)		mm	260 × 900 × 580			260 × 1,300 × 580	305 × 1,550 × 680	260 × 1,300 × 580
	Khối lượng		kg	25			32	51	32
	Dải hoạt động		°CWB	14 đến 23					14 đến 25
Dàn nóng	Màu sắc			Trắng ngà					
	Máy nén	Loại		Kiểu rotor dạng kín					
		Công suất động cơ điện	kW	0.65	0.9	1.4	1.8	1.9	2.2
	Môi chất lạnh (R-410A)		kg	0.9 (Nạp cho 10 m)	1.2 (Nạp cho 10 m)	1.4 (Nạp cho 10 m)	1.5 (Nạp cho 10 m)	1.9 (Nạp cho 10 m)	2.0 (Nạp cho 10 m)
	Độ ồn[4,5]		dB(A)	48	49	51	52	54	
	Kích thước (Cao x Rộng x Dày)		mm	550 × 765 × 285		595 × 845 × 300		735 × 825 × 300	
	Khối lượng	V1	kg	35	36	40	49	57	--------
		Y1		--------	--------	--------	--------	--------	56
	Dải hoạt động		°CDB	19.4 đến 46					21 đến 46
Ống kết nối	Lỏng		mm	ø 6.4					ø 9.5
	Hơi		mm	ø 9.5	ø 12.7		ø 15.9		
	Ống xả	Dàn lạnh	mm	3/4B (Đường kín trong ø 21.6 × Đường kín ngoài ø 27.2)					
		Dàn nóng	mm	ø 18.0 (Lỗ)					
Chiều dài đường ống tối đa			m	30					30 (Chiều dài tương đương 50 m)
Chênh lệch độ cao tối đa			m	10		15			20
Cách nhiệt				Cả ống lỏng và ống hơi					

Sản xuất tại Thái Lan

GIẤU TRẦN NỐI ỐNG GIÓ ÁP SUẤT TĨNH TRUNG BÌNH (1 Pha & 3 Pha)

				26	30	36	42	48
Tên Model	Dàn lạnh			FDMNQ26MV1	FDMNQ30MV1	FDMNQ36MV1	FDMNQ42MV1	FDMNQ48MV1
	Dàn nóng		V1	RNQ26MV19	RNQ30MV1	RNQ36MV1	--------	--------
			Y1	RNQ26MY1	RNQ30MY1	RNQ36MY1	RNQ42MY1	RNQ48MY1
Nguồn điện	Dàn nóng		V1	1 Pha, 220–240 V, 50 Hz			--------	
			Y1	3 Pha, 380–415 V, 50 Hz				
Công suất làm lạnh[1,2]			kW	7.6	8.8	10.6	12.3	14.1
			Btu/h	26,000	30,000	36,000	42,000	48,000
Công suất điện tiêu thụ	Làm lạnh[1]		kW	2.62	3.03	3.53	4.49	5.56
COP			W/W	2.90		3.00	2.74	2.54
CSPF			Wh/Wh	3.08		3.19	2.91	2.70
Dàn lạnh	Màu sắc			--------				
	Quạt	Lưu lượng gió (Cao/Thấp)[3]	m³/phút	23	37		42	
			cfm	812	1,306		1,483	
	Tỷ lệ bên ngoài áp suất tĩnh[3]		mmH₂O	8.5	9.8		8.0	
	Độ ồn (Cao/Thấp) (220 V)[4]		dB(A)	42 / 38	44 / 36	45 / 37	46 / 37	
	Kích thước (Cao x Rộng x Dày)		mm	305 × 1,350 × 680		305 × 1,550 × 680		
	Khối lượng		kg	43	52			
	Dãy hoạt động được chứng nhận		°CWB	14 đến 25				
Dàn nóng	Màu sắc			Trắng ngà				
	Máy nén	Loại		Kiểu rotor dạng kín			Kiểu xoắn ốc dạng kín	
		Công suất động cơ điện	kW	2.2		2.7	3.75	4.5
	Môi chất lạnh (R-410A)		kg	2.0 (Nạp cho 10 m)	1.9 (Nạp cho 15 m)	3.2 (Nạp cho 15 m)	2.7 (Nạp cho 15 m)	3.2 (Nạp cho 15 m)
	Độ ồn[4,5]		dB(A)	54	55	54	56	58
	Kích thước (Cao x Rộng x Dày)		mm	735 × 825 × 300	990 × 940 × 320	1,345 × 900 × 320		
	Khối lượng	V1	kg	56	77	103	--------	--------
		Y1		56	74	103	107	111
	Dãy hoạt động được chứng nhận		°CDB	21 đến 46				
Ống kết nối	Lỏng		mm	ø 9.5				
	Hơi		mm	ø 15.9				
	Ống xả	Dàn lạnh	mm	3/4B (Đường kính trong ø 21.6× Đường kính ngoài ø 27.2)				
		Dàn nóng	mm	ø 18.0 (Lỗ)	ø 26.0 (Lỗ)			
Chiều dài đường ống tối đa			m	30 (Chiều dài tương đương 50 m)	50 (Chiều dài tương đương 70 m)			
Chênh lệch độ cao tối đa			m	20	30			
Cách nhiệt				Cả ống lỏng và ống hơi				

Lưu ý:
[1] Công suất lạnh danh định dựa trên các điều kiện sau: Nhiệt độ trong nhà, 27°CDB, 19.0°CWB; Nhiệt độ ngoài trời: 35°CDB, 24°CWB. Độ dài ống tương đương 7.5 m (nằm ngang).
[2] Công suất ròng, đã trừ đi việc làm mát cho động cơ quạt dàn lạnh.
[3] Xem tài liệu về đặc tính quạt để biết thêm chi tiết.
[4] Những giá trị này có thể cao hơn do ảnh hưởng của điều kiện xung quanh.

Dàn lạnh

CASSETTE ÂM TRẦN ĐA HƯỚNG THỔI

Series RNQ

Tên phụ kiện		Ghi chú	Tên model							
			FCNQ13MV1	FCNQ18MV1	FCNQ21MV1	FCNQ26MV1	FCNQ30MV1	FCNQ36MV1	FCNQ42MV1	FCNQ48MV1
Mặt nạ trang trí			BYCP125K-W1							
Tấm chắn miệng gió			KDBH55K160F							
Tấm đệm mặt nạ			KDBP55H160FA							
Bộ nạp gió tươi[1]	Loại khoang	Không có ống nối T và quạt gió	KDDP55B160 (Thành phần: KDDP55C160-1, KDDP55B160-2)[2]							
		Có ống nối T, không quạt gió	KDDP55B160K (Thành phần:KDDP55C160-1, KDDP55B160K2)[2]							
	Loại lắp trực tiếp		KDDP55X160A							
Phụ kiện nối[2]			KKSJ55KA160							
Bộ cách điện cho độ ẩm cao			KDTP55K80				KDTP55K160			
Phin lọc hiệu suất cao chuẩn MERV 8			BAF552A160							
Bộ lọc hiệu suất cao (Bao gồm khoang lọc)		(Phương pháp đo màu 65%)	KAFP556B80				KAFP556B160			
		(Phương pháp đo màu 90%)	KAFP557B80				KAFP557B160			
Bộ lọc hiệu suất cao thay thế		(Phương pháp đo màu 65%)	KAFP552B80				KAFP552B160			
		(Phương pháp đo màu 90%)	KAFP553B80				KAFP553B160			
Khoang lọc			KDDFP55B160							
Phin lọc tuổi thọ cao thay thế			KAFP551K160							
Phin lọc siêu bền			KAFP55B160							
Phin lọc siêu bền thay thế			KAFP55H160H							
Buồng thổi nhanh			KDJP55B80				KDJP55B160			
Điều khiển từ xa	Loại không dây	Chỉ làm lạnh	BRC7F633F							
	Loại có dây[3]		BRC2E61							
Navigation Remote Controller	Loại có dây[3]		BRC1E63							
Điều khiển từ xa trung tâm[4]			DCS302CA61							
Điều khiển TẮT/MỞ đồng nhất[4]			DCS301BA61							
Bộ lập trình thời gian[4]			DST301BA61							
Intelligent Touch Controller[4]			DCS601C51							
Bộ điều hợp[5]			KRP1C63							
Bộ điều hợp dùng cho các thiết bị điện[5]			KRP4AA53							
Hộp lắp đặt dùng cho bộ điều hợp PCB			KRP1H98A							
Cảm biến từ xa			KRCS01-4B							

Lưu ý: [1]Xem trang 52 để biết thêm chi tiết.
[2]Yêu cầu lắp đặt phin lọc hiệu suất cao hoặc phin lọc siêu bền.
[3]Dây đấu nối cho các điều khiển từ xa phải tự trang bị.
[4]Dàn lạnh được trang bị tiêu chuẩn với giao diện adaptor cho các seri SkyAir. Không cần phụ kiện.
[5]Hộp lắp đặt cho bộ chuyển mạch PCB (KRP1H98) là cần thiết.

Loại đa hướng thổi: danh sách các phụ kiện tùy chọn cần trang bị để đạt được các hướng thổi khác nhau

Đối với từng kiểu thổi gió - Đa hướng thổi, 4 hướng, 3 hướng, 2 hướng, kết nối ống nhánh - khả năng tương thích của mỗi tùy chọn cài đặt một cách độc lập (hiển thị trong cột bên trái) để lựa chọn phụ kiện (được liệt kê trên đầu trang của mỗi bảng) được thể hiện trong các ô nơi hàng có liên quan và cột giao nhau.
Vòng tròn (o) cho thấy khả năng tương thích, và dấu chéo (x) chỉ ra sự không tương thích. Bất kỳ tùy chọn không hiển thị dưới đây là không thích hợp cho cài đặt độc lập hoặc phụ kiện.

Đa hướng thổi và thổi 4 hướng

Phụ kiện tùy chọn có thể lắp đặt độc lập \ Phụ kiện tùy chọn		Tấm đệm mặt nạ[1]	Điều khiển từ xa không dây	Bộ nạp gió tươi (Loại khoang)[1,2]	Bộ nạp gió tươi (Loại gắn trực tiếp)	Bộ vận hành độ ẩm cao	Bộ lọc hiệu suất cao[2]	Phin lọc siêu bền[2]
Mặt nạ/miệng gió	Tấm đệm mặt nạ[1]		O	O	O	X	O	O
Điều khiển hoạt động	Điều khiển từ xa không dây	O		O	O	O	O	O
Chức năng phụ trợ	Bộ nạp gió tươi (Loại khoang)[1,2]	O	O		X	X	O	O
	Bộ nạp gió tươi (Loại gắn trực tiếp)	O	O	X		O	O	O
	Bộ vận hành độ ẩm cao	X	O	X	O		X	X
Bộ lọc	Bộ lọc hiệu suất cao[2]	O	O	O	O	X		X
	Phin lọc siêu bền[2]	O	O	O	O	X	X	

Thổi 3 hướng và thổi 2 hướng

Phụ kiện tùy chọn có thể lắp đặt độc lập \ Phụ kiện tùy chọn		Tấm đệm mặt nạ[1]	Điều khiển từ xa không dây	Bộ nạp gió tươi (Loại khoang)[1,2]	Bộ nạp gió tươi (Loại gắn trực tiếp)	Bộ vận hành độ ẩm cao	Bộ lọc hiệu suất cao[2]	Phin lọc siêu bền[2]
Mặt nạ/miệng gió	Tấm đệm mặt nạ[1]		O[3]	O[3]	O[3]	X	X	O[3]
Điều khiển hoạt động	Điều khiển từ xa không dây	O[3]		O	O	O	X	O
Chức năng phụ trợ	Bộ nạp gió tươi (Loại khoang)[1,2]	O[3]	O		X	X	X	O
	Bộ nạp gió tươi (Loại gắn trực tiếp)	O[3]	O	X		O	X	O
	Bộ vận hành độ ẩm cao	X	O	X	O		X	X
Bộ lọc	Phin lọc siêu bền[2]	O[3]	O	O	O	X	X	

Kết nối ống gió nhánh

Phụ kiện tùy chọn có thể lắp đặt độc lập \ Phụ kiện tùy chọn		Tấm đệm mặt nạ[1]	Điều khiển từ xa không dây	Bộ nạp gió tươi (Loại khoang)[1,2]	Bộ nạp gió tươi (Loại gắn trực tiếp)	Bộ vận hành độ ẩm cao	Bộ lọc hiệu suất cao[2]	Phin lọc siêu bền[2]
Ống nhánh[1] (Loại khoang) (Loại ống tròn)	Ống nhánh 1 hướng thổi / Máy 3 hướng thổi	O	O	O	O[4]	X	X	O
	Ống nhánh 2 hướng thổi / Máy 2 hướng thổi	X	O	O	O[4]	X	X	O
	Ống nhánh 1 hướng thổi / Máy 2 hướng thổi	X	O	O	O[4]	X	X	O

[1]Trong một số trường hợp, tùy thuộc vào mức độ âm sâu vào trần mà máy được lắp, việc sử dụng ống nhánh và bộ nạp gió tươi có thể không thực hiện được. Trước khi lắp đặt, cần kiểm tra kỹ có thể lắp đặt kết nối không. Đặc biệt, đảm bảo rằng các vị trí cố định thấp hơn do việc lắp thêm các miếng đệm mặt nạ có thể chấp nhận được.
[2]Sử dụng bộ kết nối khoang nếu sử dụng cả hai loại khoang tùy chọn khác nhau. Trong trường hợp này, bộ nạp gió tươi cần được lắp đặt ở vị trí bên trên.
[3]Không thể sử dụng miếng đệm mặt nạ trường hợp lắp đặt sử dụng 2 hướng thổi.
[4]Không thể lắp đặt ống nhánh cùng phía với bộ nạp gió tươi.

GIẤU TRẦN NỐI ỐNG GIÓ ÁP SUẤT TĨNH THẤP

Series RNQ

Tên phụ kiện	Ghi chú	Tên model					
		FDBNQ09MV1V	FDBNQ13MV1V	FDBNQ18MV1V	FDBNQ21MV1V	FDBNQ24MV1V	FDBNQ26MV1
Điều khiển từ xa	Loại không dây	BRC4C64					
	Loại có dây[1]	BRC2E61					
Navigation Remote Controller	Loại có dây[1]	BRC1E63					

Lưu ý: [1]Dây đấu nối cho bộ điều khiển từ xa phải tự trang bị.

GIẤU TRẦN NỐI ỐNG GIÓ ÁP SUẤT TĨNH TRUNG BÌNH

Series RNQ

Tên phụ kiện	Ghi chú	Tên model				
		FDMNQ26MV1	FDMNQ30MV1	FDMNQ36MV1	FDMNQ42MV1	FDMNQ48MV1
Điều khiển từ xa	Loại không dây	BRC4C64				
	Loại có dây[1]	BRC2E61				
Navigation Remote Controller	Loại có dây[1]	BRC1E63				

Lưu ý: [1]Dây đấu nối cho bộ điều khiển từ xa phải tự trang bị.

ÁP TRẦN

Series RNQ

Tên phụ kiện	Ghi chú	Tên model								
		FHNQ13MV1V	FHNQ18MV1V	FHNQ21MV1V	FHNQ24MV1V	-------	FHNQ30MV1V	FHNQ36MV1V	-------	-------
		-------	-------	-------	-------	FHNQ26MV1	FHNQ30MV1	FHNQ36MV1	FHNQ42MV1	FHNQ48MV1
Phin lọc tuổi thọ cao	Lưới nhựa	KAF501DA56	KAF501DA80		KAF501DA112			KAF501DA160		
Bộ ống chữ L (Cho hướng lên)		KHFJ5F50		KHFJ5F60		KHFP5MA160				
Điều khiển từ xa	Loại không dây	BRC7NU66								
	Loại có dây1	BRC1NU61								

Note: [1]Dây kết nối của điều khiển có dây được cung cấp tại địa phương.

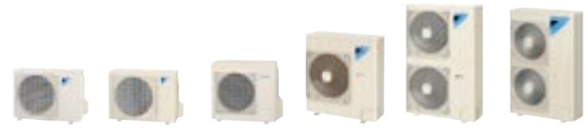

Dàn nóng

Tiêu Chuẩn

Tên phụ kiện	Tên model										
	RNQ09MV1V	RNQ13MV1V	RNQ18MV1V	RNQ21MV1V	RNQ24MV1V	-------	RNQ30MV1V	RNQ36MV1V	-------	-------	-------
	-------	RNQ13MV1	RNQ18MV19	RNQ21MV19	-------	RNQ26MV19	RNQ30MV1	-------	RNQ36MV1	-------	-------
	-------	-------	-------	-------	-------	RNQ26MY1	RNQ30MY1	-------	RNQ36MY1	RNQ42MY1	RNQ48MY1
Nút xả trung tâm	-------		KKP014A4		-------		KKPJ5G280		KKPJ5F180		

KÍCH THƯỚC (Đơn vị: mm)

ÁP TRẦN

[FHNQ13/18/21/24/26/30/36/42/48MV1(V)]

	A	B
FHNQ13MV1V	920	960
FHNQ18MV1V	1120	1160
FHNQ21MV1V	1120	1160
FHNQ24MV1V	1360	1400
FHNQ26MV1	1360	1400
FHNQ30MV1(V)	1360	1400
FHNQ36MV1(V)	1550	1590
FHNQ42MV1	1550	1590
FHNQ48MV1	1550	1590

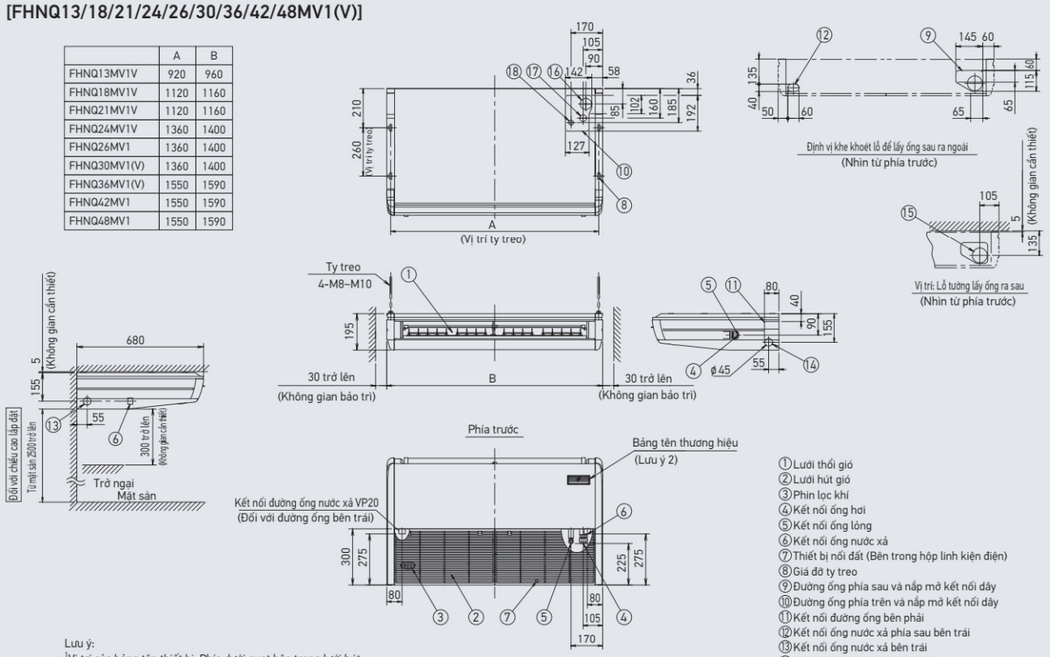

① Lưới thổi gió
② Lưới hút gió
③ Phin lọc khí
④ Kết nối ống hơi
⑤ Kết nối ống lỏng
⑥ Kết nối ống nước xả
⑦ Thiết bị nối đất (Bên trong hộp linh kiện điện)
⑧ Giá đỡ ty treo
⑨ Đường ống phía sau và nắp mở kết nối dây
⑩ Đường ống phía trên và nắp mở kết nối dây
⑪ Kết nối đường ống bên phải
⑫ Kết nối ống nước xả phía sau bên trái
⑬ Kết nối ống nước xả bên trái
⑭ Kết nối ống nước xả bên phải
⑮ Lỗ tường để lấy ống ra sau
⑯ Kết nối ống nước xả phía trên
⑰ Kết nối ống hơi phía trên
⑱ Kết nối ống lỏng phía trên

Lưu ý:
[1]Vị trí của bảng tên thiết bị: Phía dưới quạt bên trong lưới hút.
[2]Trong trường hợp sử dụng điều khiển từ xa không dây, vị trí này sẽ là bộ thu tín hiệu. Tham khảo chi tiết bản vẽ của bộ điều khiển từ xa không dây.
[3]Mã điều khiển từ xa tiêu chuẩn (khoảng 3m ngoài máy) kèm theo (0.5mm² x 2 bấc đường kính ngoài Φ5.4)(Không gắn với VRV.))

GIẤU TRẦN NỐI ỐNG GIÓ ÁP SUẤT TĨNH THẤP

[FDBNQ09/13/18MV1V]

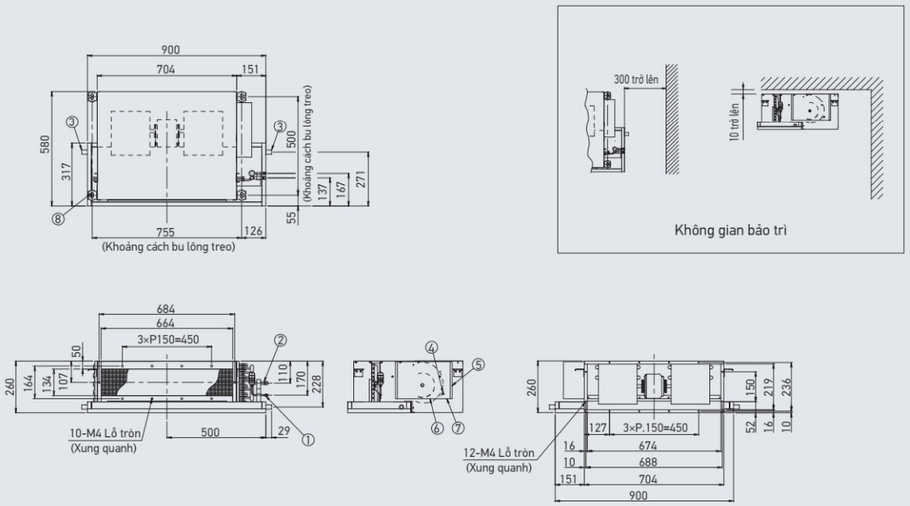

① Kết nối ống lỏng
② Kết nối ống hơi
③ Kết nối ống nước xả
④ Đấu nối đất
⑤ Hộp chuyển đổi
⑥ Đấu vào dây điều khiển (cho bộ điều khiển từ xa)
⑦ Đấu vào dây điều khiển (cho dàn nóng)
⑧ Giá đỡ ty treo

Lưu ý: [1]Vị trí của Bảng tên thiết bị: Nắp khoang

GIẤU TRẦN NỐI ỐNG GIÓ ÁP SUẤT TĨNH THẤP

[FDBNQ21MV1V, FDBNQ26MV1]

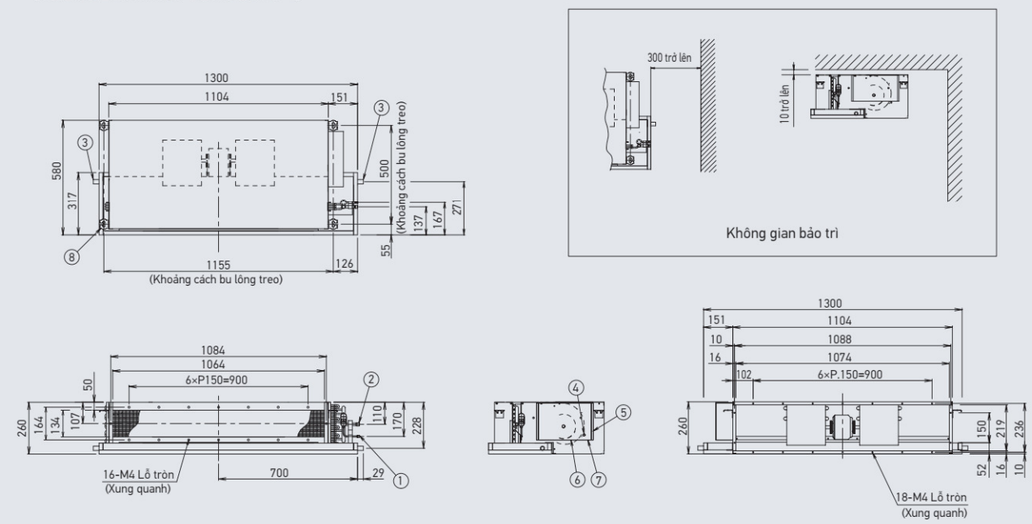

① Kết nối ống lỏng
② Kết nối ống hơi
③ Kết nối ống nước xả
④ Đấu nối đất
⑤ Hộp chuyển đổi
⑥ Đấu vào dây điều khiển (cho bộ điều khiển từ xa)
⑦ Đấu vào dây điều khiển (cho dàn nóng)
⑧ Giá đỡ ty treo

Lưu ý: [1]Vị trí của Bảng tên thiết bị: Nắp khoang

GIẤU TRẦN NỐI ỐNG GIÓ ÁP SUẤT TĨNH TRUNG BÌNH

[FDMNQ26MV1]

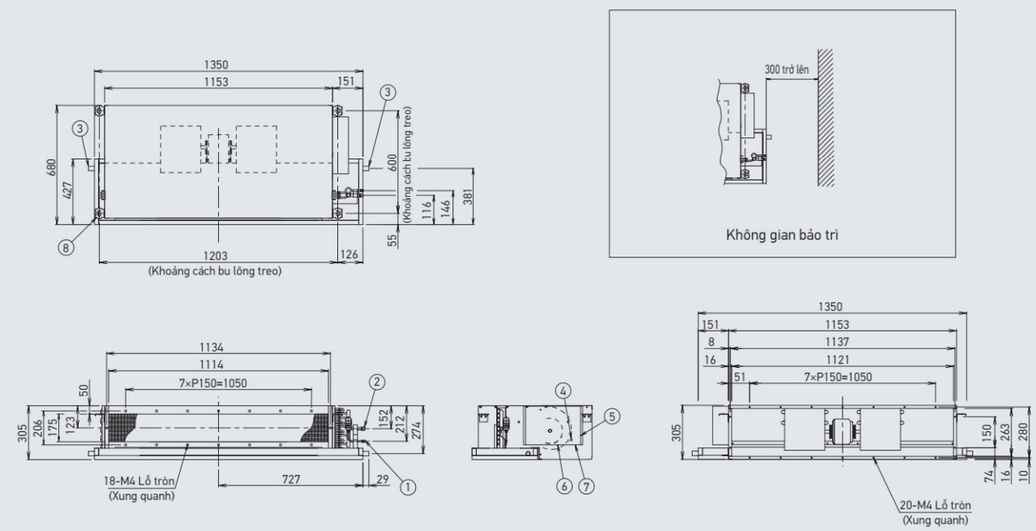

① Kết nối ống lỏng
② Kết nối ống hơi
③ Kết nối ống nước xả
④ Đấu nối đất
⑤ Hộp chuyển đổi
⑥ Đấu vào dây điều khiển (cho bộ điều khiển từ xa)
⑦ Đấu vào dây điều khiển (cho dàn nóng)
⑧ Giá đỡ ty treo

Lưu ý: [1]Vị trí của Bảng tên thiết bị: Nắp khoang

KÍCH THƯỚC (Đơn vị: mm)

GIẤU TRẦN NỐI ỐNG GIÓ ÁP SUẤT TĨNH THẤP / TRUNG BÌNH

[FDBNQ24MV1V]

[FDMNQ30/36/42/48MV1]

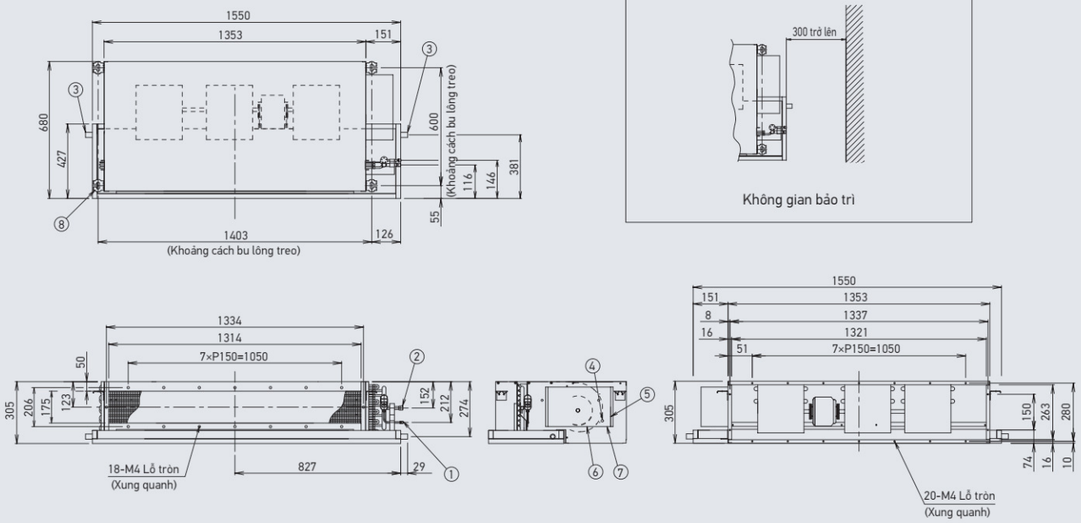

① Kết nối ống lỏng
② Kết nối ống hơi
③ Kết nối ống nước xả
④ Đầu nối đất
⑤ Hộp chuyển đổi
⑥ Đầu vào dây điều khiển (cho bộ điều khiển từ xa)
⑦ Đầu vào dây điều khiển (cho dàn nóng)
⑧ Giá đỡ ty treo

Lưu ý: [1]Vị trí của Bảng tên thiết bị: Nắp khoang

TỦ ĐỨNG ĐẶT SÀN

[FVC85/100/125/140AV1V]

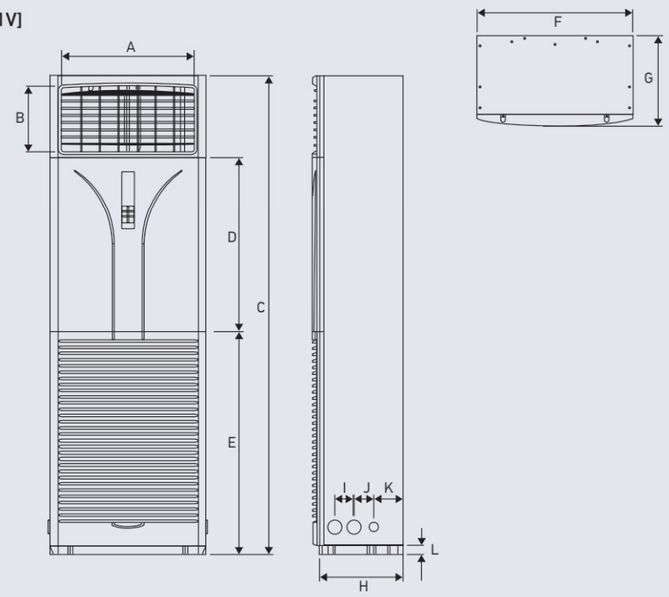

Model \ Kích thước	A	B	C	D	E	F	G	H	I	J	K	L
85A	514	254	1850	676	859	600	270	242	73	77	115	34
100/125/140A	514	254	1850	676	859	600	350	322	73	77	115	34

TỦ ĐỨNG ĐẶT SÀN

[FVGR8/10/13/15PV1]

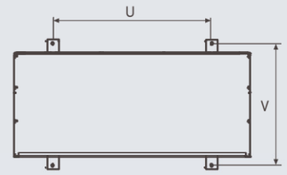

Hình chiếu bằng

Kết nối đường ống	A	B
Bên trái	500 m m	100 m m
Bên phải	100 m m	500 m m

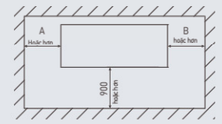

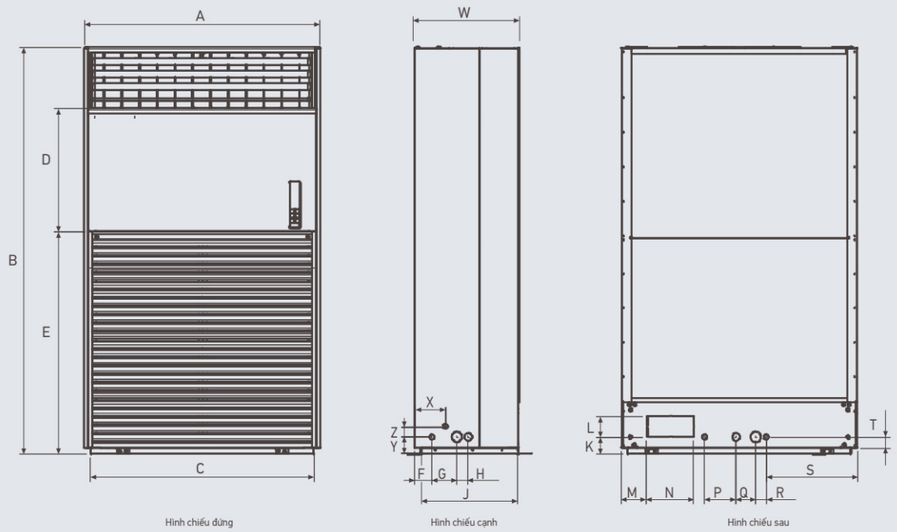

Hình chiếu đứng
Hình chiếu cạnh
Hình chiếu sau

Model \ Kích thước	A	B	C	D	E	F	G	H	J	K	L	M
8/10	959	1947	900	581	1071	82	120	55	465	82	100	124
13	1129	1947	1070	581	1071	82	120	55	465	82	100	124
15	1279	1947	1220	581	1071	82	120	55	515	82	100	200

Model \ Kích thước	N	P	Q	R	S	T	U	V	W	X	Y	Z
8/10	225	100	100	100	220	52	743	565	500	147	82	50
13	225	100	95	100	385	52	840	565	500	147	82	50
15	225	150	95	100	385	52	990	615	550	147	132	0

3P658126-1D

KÍCH THƯỚC (Đơn vị: mm)

DÀN NÓNG // RNQ09MV1V, RNQ13MV1(V)

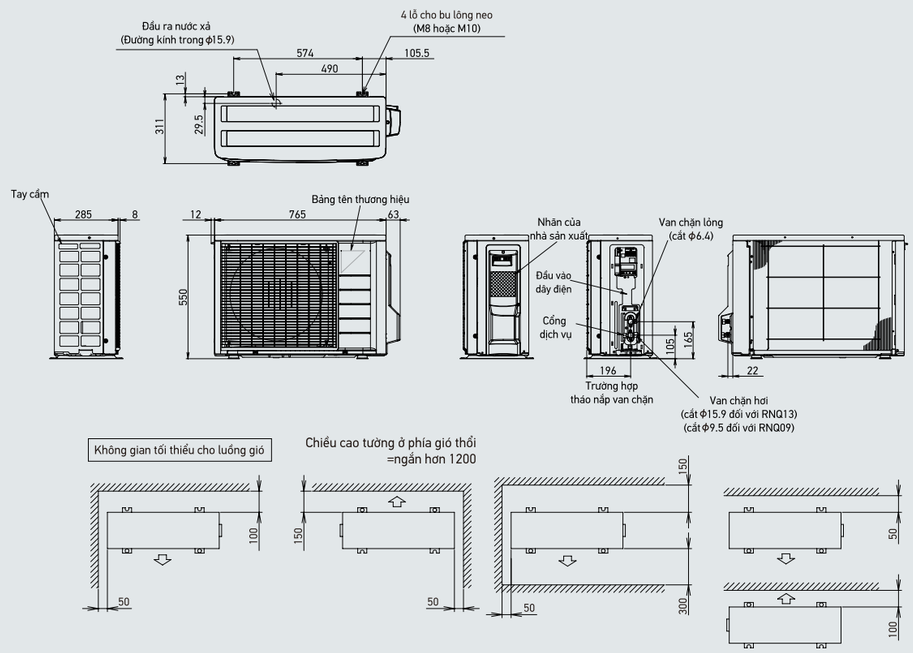

DÀN NÓNG // RNQ24MV1V, RNQ26MV1, RNQ26MY1

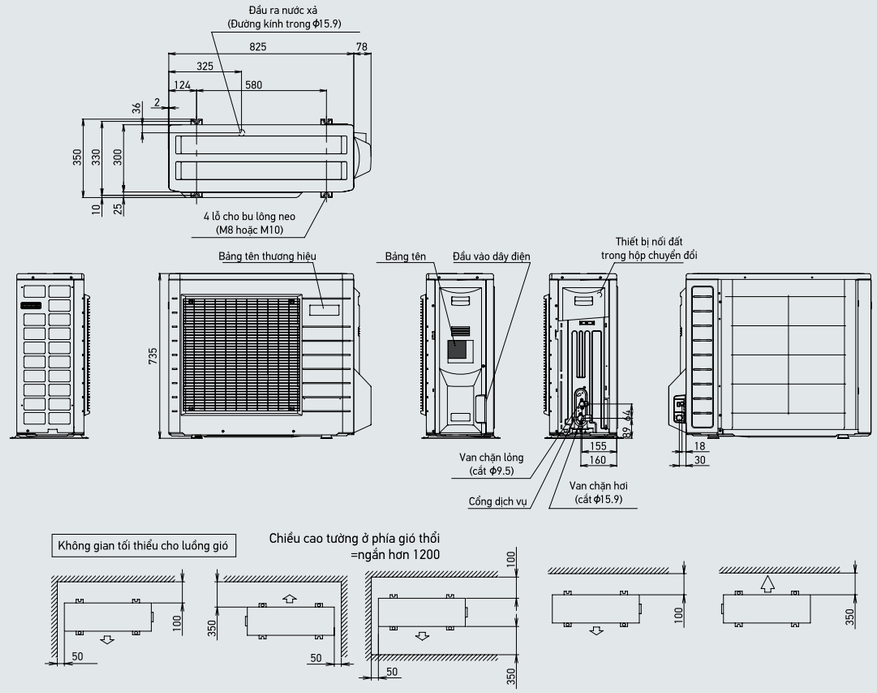

DÀN NÓNG // RNQ18/21MV1(V)

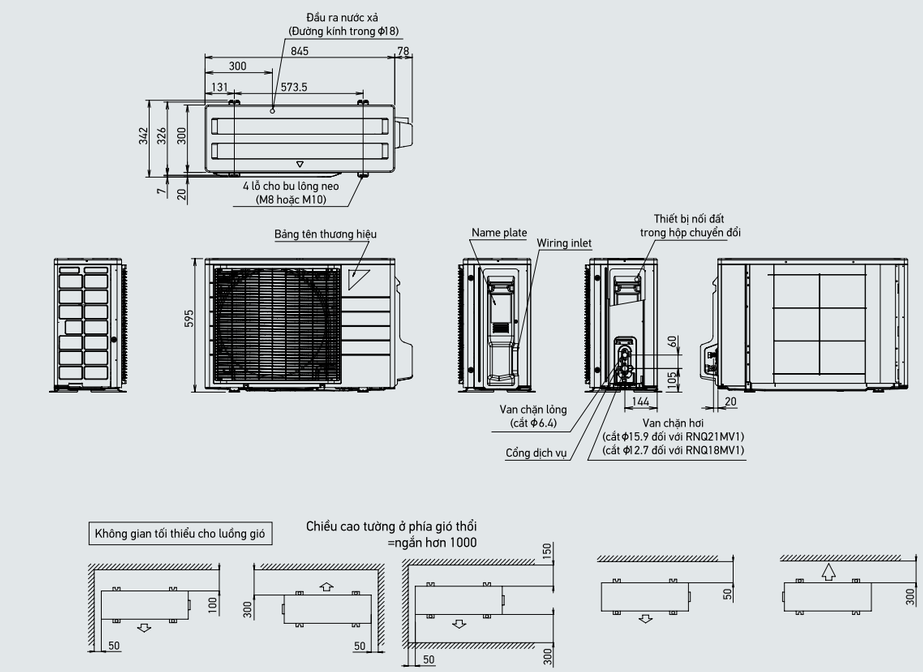

DÀN NÓNG // RNQ30MV1(V), RNQ30MY1

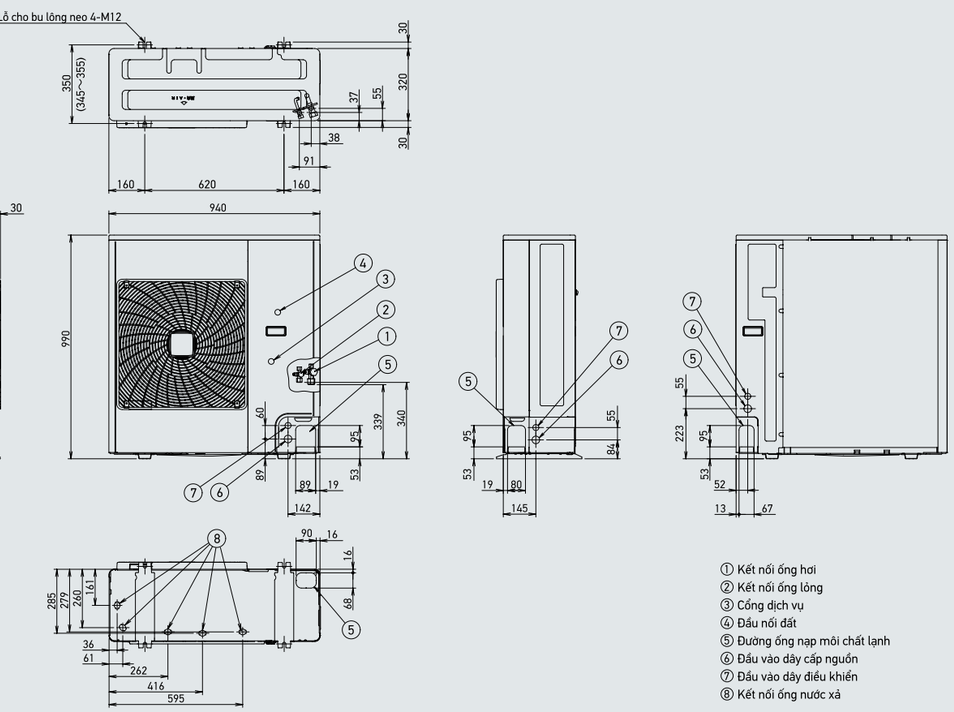

KÍCH THƯỚC (Đơn vị: mm)

DÀN NÓNG // RNQ36MV1V

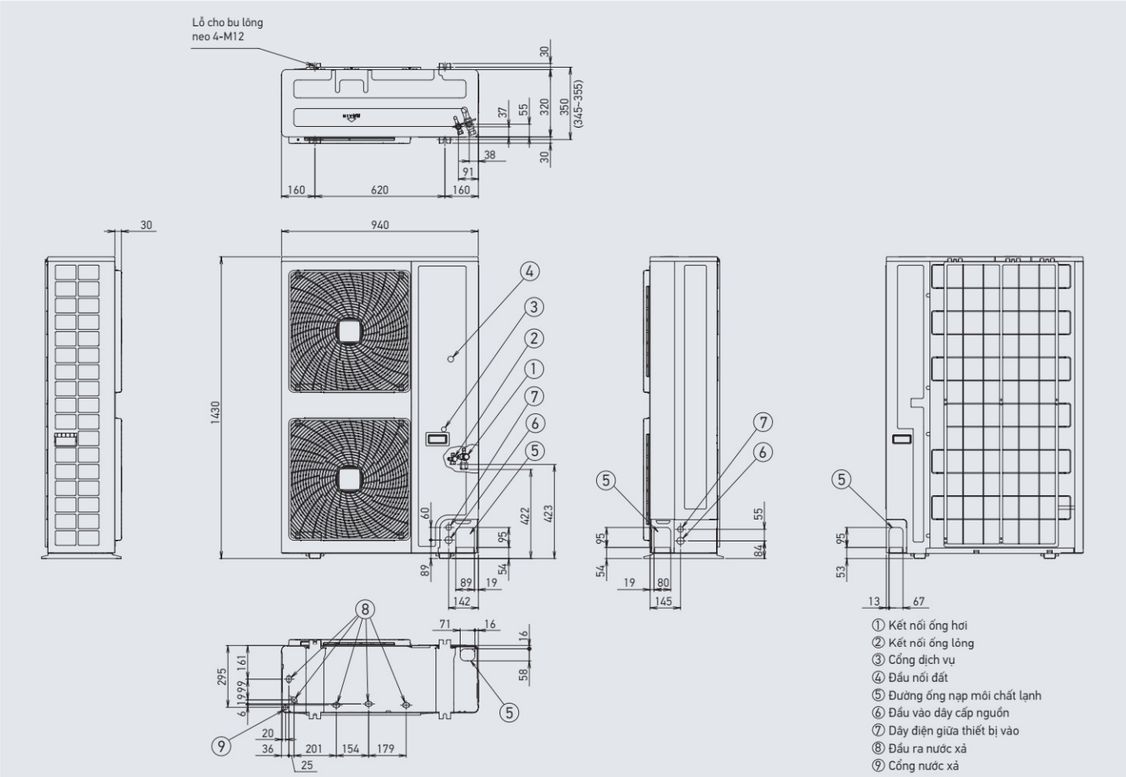

DÀN NÓNG // RNQ36MV1, RNQ36/42/48MY1

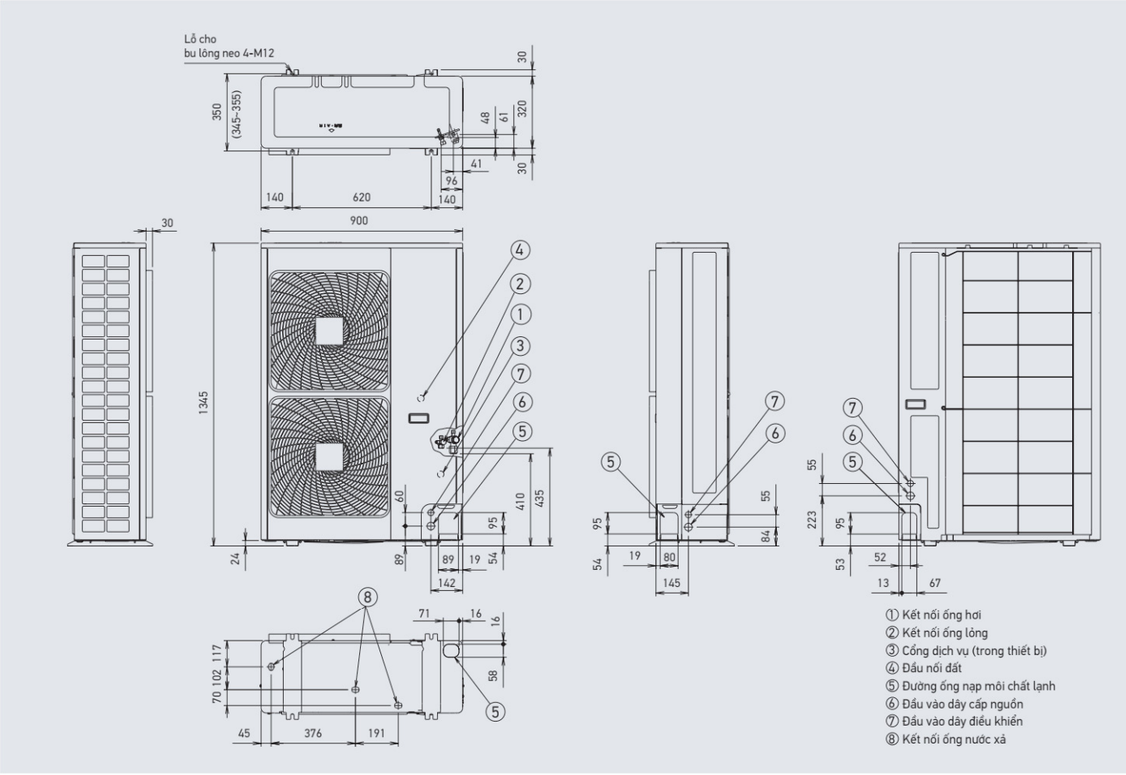

DÀN NÓNG // RC50/60AGV1V

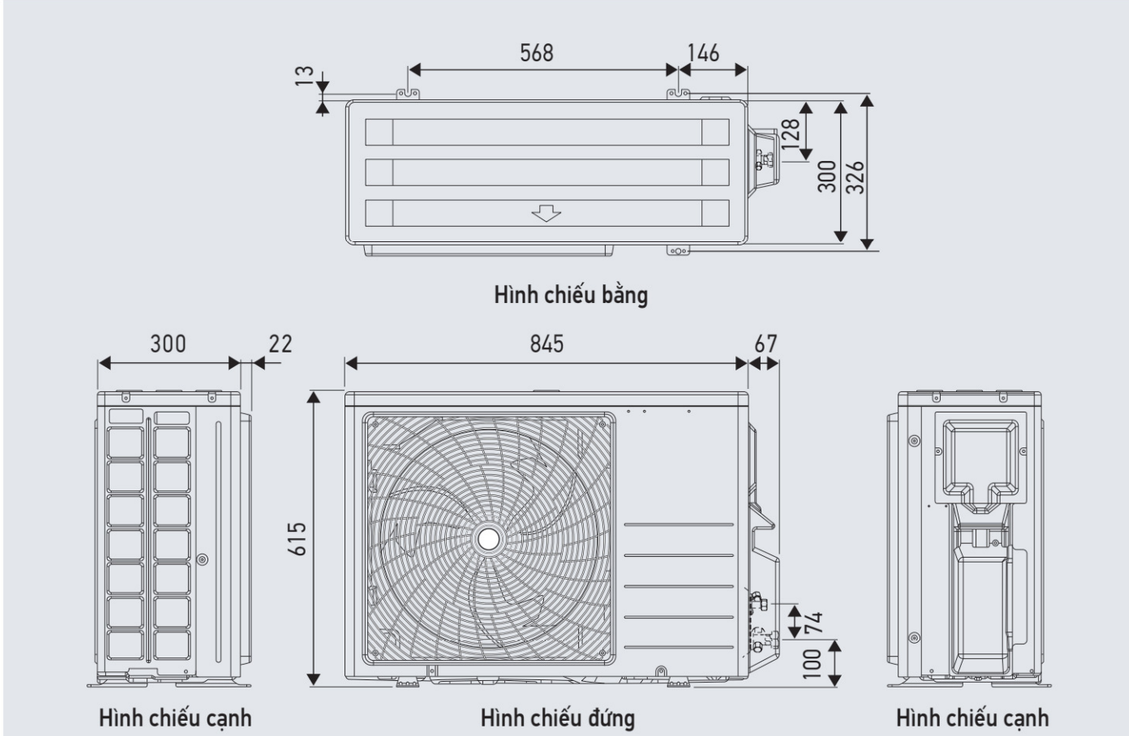
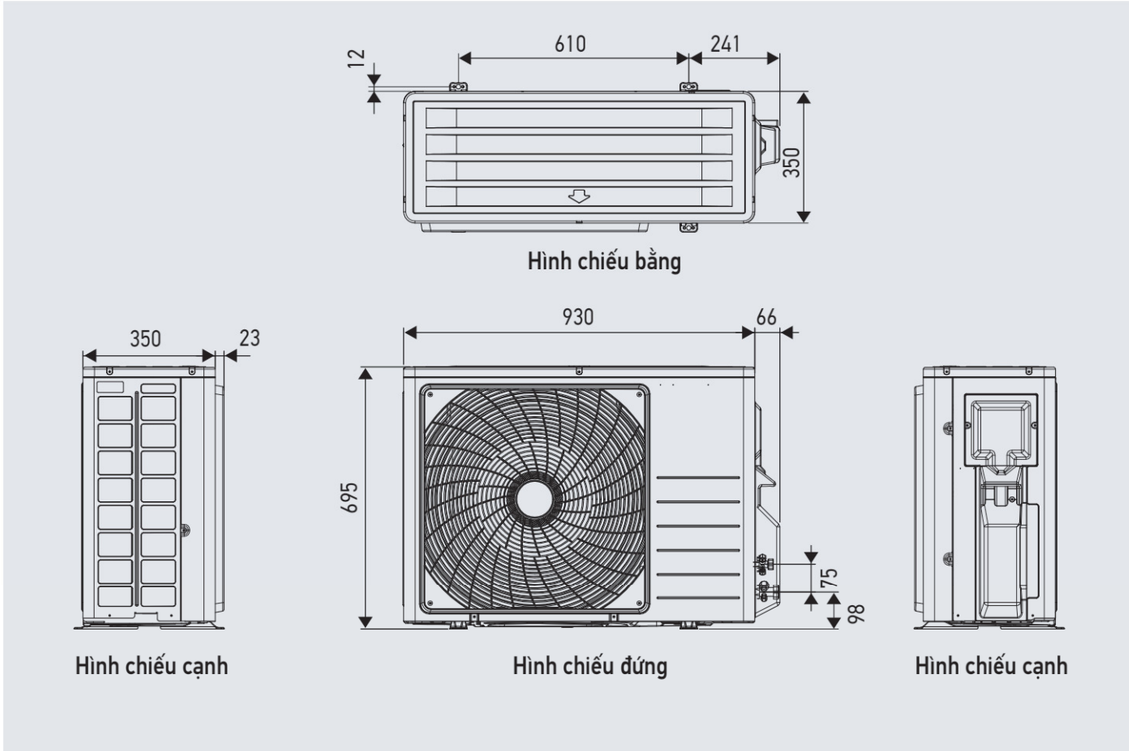
DÀN NÓNG // RC85AGV1V, RC85AGY1V